产品特点

- 直接辐射双18英寸设计
- 经由大尺寸极低震荡端口优化调音
- 独特的低音负载产生难以置信的冲击力
- 超大音圈(115mm)组件，强劲动力(+20% 有效值)
- 强大的铷磁结构减轻系统重量，增加输出
- 使用十六个3/8-16固定点可以地面堆叠或者永久悬吊安装
- 快速装卸安装配件套装可选，用于巡演应用

描述

EAW推出的SB1001新款音箱，由大尺寸双18英寸纸盆驱动，与著名的SB1000相比有着显著升级。SB1001沿袭了经典型号的优质特征，即相同的尺寸和散热良好的开口式箱体，并采用相同的基础声学理念。在核心组件方面，SB1001则有显著提升，包括采用更大的115mm音圈，提高了20%的有效值，以及采用全铷磁构造。相比前代产品，SB1001重量更轻，具有更强的冲击力、功率处理能力和输出能力。

同SB1000一样，SB1001独特的驱动器安装方式纸盆区域最大化，便于对具有极低震荡的端口进行整合，同时将正面区域最小化，为组建大型超低音阵列提供理想的声学表现和物理配置。

SB1001完美适用于多种应用场景，包括巡回演唱会，竞技场，大型宗教活动场所，大型会堂，剧院，舞台补音监听以及大型舞蹈俱乐部等。

双18英寸超低频音箱

详细信息请参考表格数据

配置

子系统：

	换能器	负载
超低频	2x18英寸纸盆	倒相式

操作模式

	功放通道	外部信号处理
单功放	低频1/低频2	DSP w/1分频滤波器
双功放	低频1/低频2	DSP w/1分频滤波器

性能

操作范围： 28 Hz - 160 Hz

标称波束宽度：

水平 360°

垂直 360°

轴向灵敏度(SPL)：

低频1/低频2(全空间)	95 dB	28 Hz - 160 Hz
(半空间)	101 dB	28 Hz - 160 Hz

输入阻抗(ohms)：

	标称	最小值
低频1/低频2	4	3.8@ 30 Hz
低频1,低频2	8(每个)	7.5@ 30 Hz

高通滤波：高通=>30 Hz, 12 dB/倍频程 Butterworth滤波器

老化测试：

系统	低频1/低频2	98 V	2400 W @ 4 ohm
	低频1,低频2	98 V (每个)	1200 W @ 8 ohm (每个)
	换能器(AES)		1200W(每个)

计算轴向输出限制(全空间SPL)

	平均	峰值
低频1/低频2(全空间)	129 dB	135 dB
(半空间)	135 dB	141 dB

订购信息

描述	部件编号
EAW SB1001双18英寸超低频音箱	2034316

箱体

材料 外用级波罗的海桦木胶合板
涂层 耐磨质感黑色涂层
网罩 粉末涂层穿孔钢

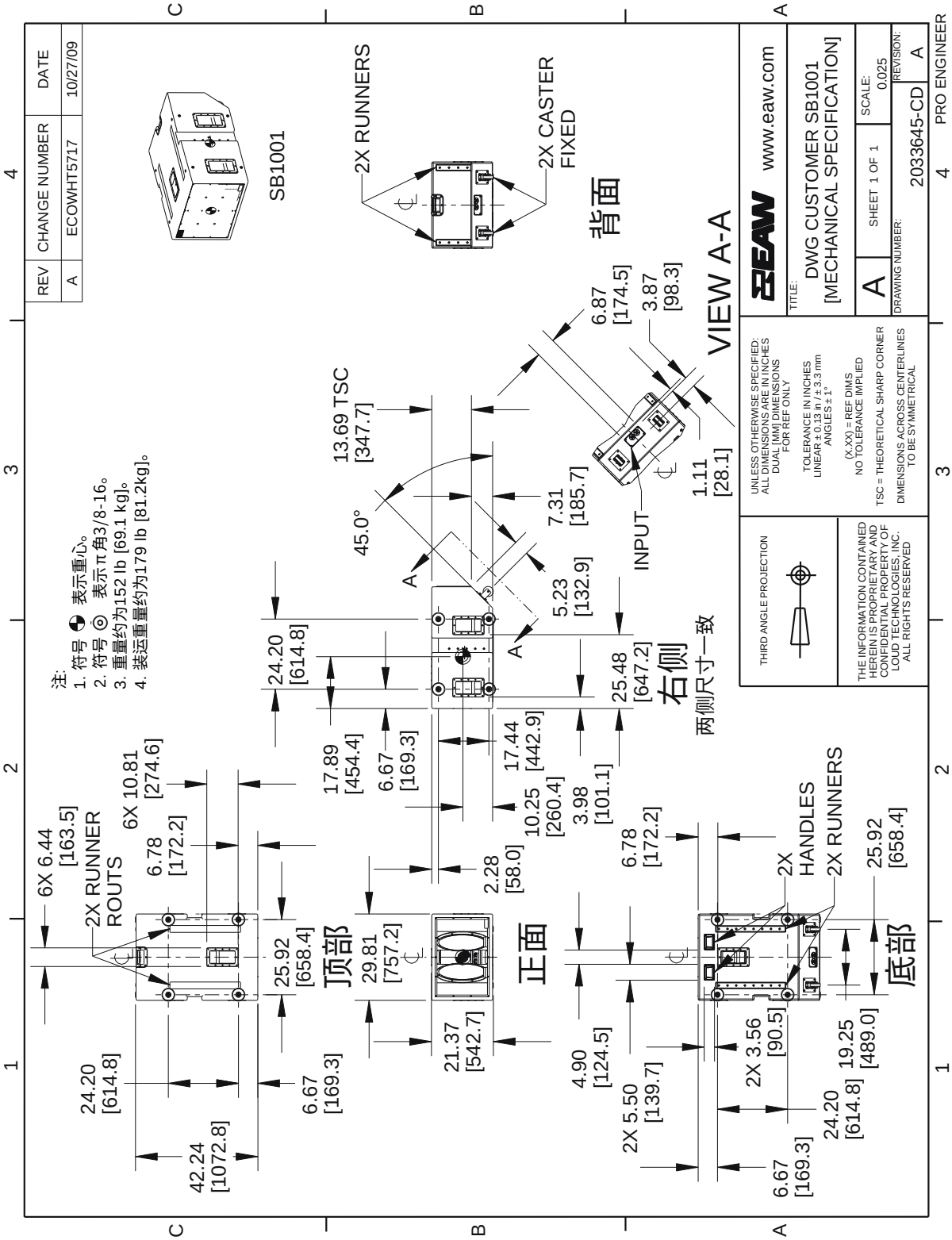

注意：该图纸经过缩小。请勿按比例计算。

性能数据

详细信息请参考注释图表数据

频率响应：经处理

低频 1/2全空间=绿色

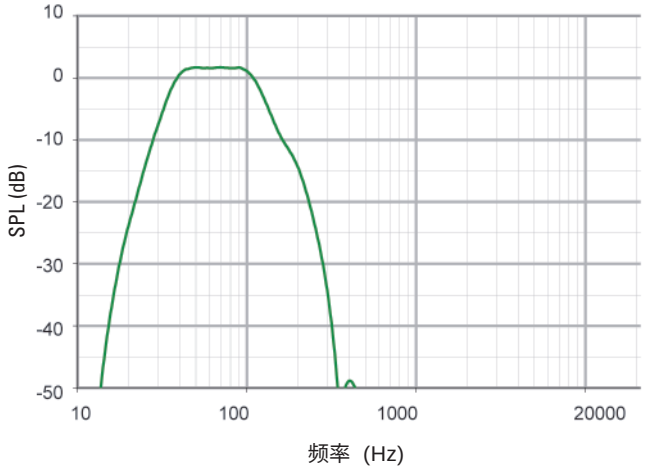

频率响应：未经处理

低频 1/2全空间=绿色

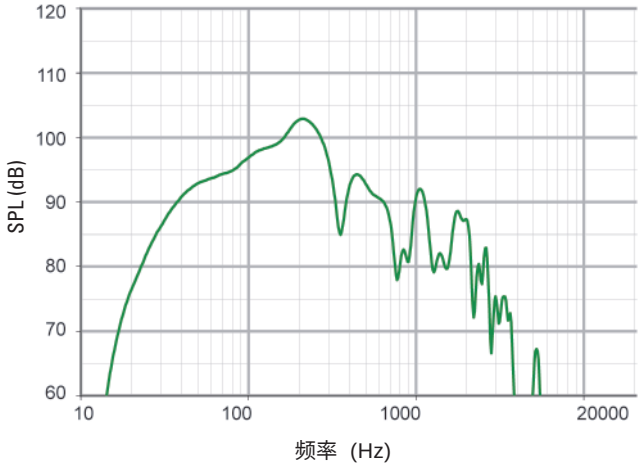

频率响应：数字信号处理器

低频=绿色

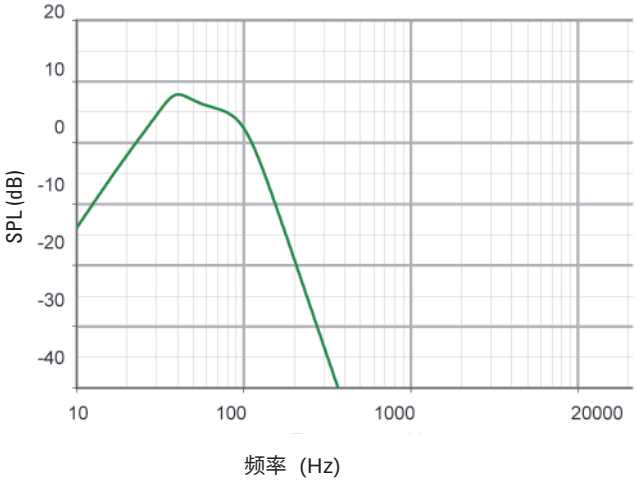

阻抗

低频1/2=绿色,、低频1,低频2（每个）=橙色

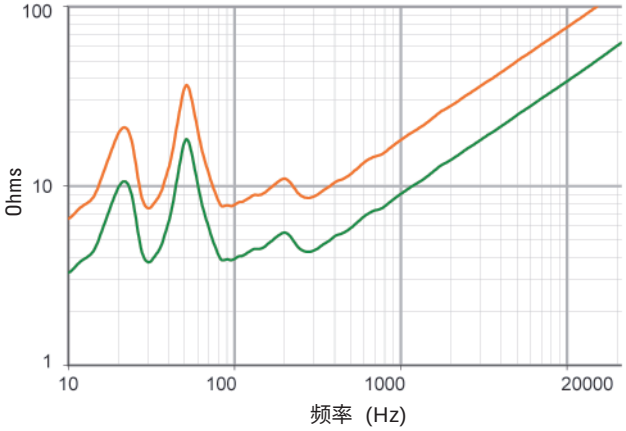

输入面板

信号图

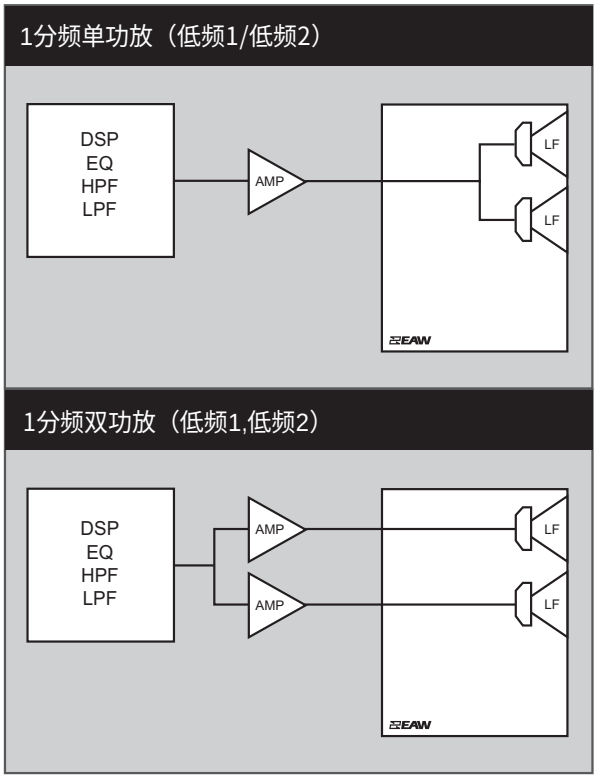

图例

DSP:	用户提供的数字信号处理器。
HPF:	用于分频的高通滤波器或者推荐的高通滤波器.
LPF:	低通滤波器用于分频器.
LF/MF/HF:	低频/中频/高频.
AMP:	用户提供的功放.
XVR:	无源低通滤波器、高通滤波器和均衡器(扬声器的组成部分).

注释：

表格数据

1. 测量/数据处理系统：首选-FChart：EAW专利软件；次选-Brüel & Kjær 2012.
2. 话筒系统：Earthworks M30; Brüel & Kjær 4133
3. 测量：双通道FFT；长度：32 768采样；采样率:48 kHz；对数正弦扫频。
4. 测量系统条件(包括所有变数)：SPL：准确度+/-0.2dB @ 1 kHz，精密度+/-0.5dB20 Hz至20 kHz，分辨率0.05dB；频率：准确度+/-1%，精密度+/-0.1Hz，分辨率取1.5Hz与1/48倍频程中较大者；时间：准确度+/-10.4μs，精密度+/-0.5μs，分辨率10.4μs；角度：准确度+/-1°，精密度+/-0.5°，分辨率0.5°.
5. 环境：测量时域加窗，并经处理消除房间效应，使之接近一个无回音环境。数据作为无回音或分数阶空间进行处理，如所注。
6. 测量距离：7.46米。声学响应代表20米处子系统的复杂叠加。声压级是相对于其他使用平方反比定律的其他距离来说的。
7. 音箱指向性：波束宽与极化图参数，如机械参数图所示。
8. 伏特：测量的是测试信号的有效值。
9. 功率W：由音响行业经验，“扬声器功率瓦特数”等于电压的平方除以标称阻抗。因此，此处的Watt并不是国际标准定义的能量单位有效瓦特。
10. SPL(声压级)：等于以0dB SPL=20毫帕为基准的信号平均电平。
11. 子系统：列出的各通带传感器及其声学负载。Sub=超低音，LF=低频，MF=中频，HF=高频。
12. 操作模式：用户可选配置。在系统元素间，逗号(,)=间隔功放通道；斜杠(/)=单功放通道。DSP=数字信号处理器。

重要：要达到参数标示的性能，请务必以EAW提供的设定数据使用列出的外部信号处理。

13. 操作范围：经处理的频率响应所在的范围，该范围内功率平均SPL的-10dB SPL。在几何轴上测量。窄带凹陷除外。
14. 标称波束宽：设计角度用于-6 dB SPL点，以0dB声压级作为最高电平。
15. 轴向灵敏度：功率平均SPL在操作范围上加上一个输入电压会在标称阻抗上产生1W功率；测量时几何轴上不带外部处理，以1m为基准。
16. 标称阻抗：选择的4，8，或16欧姆阻抗，最小阻抗点不超过操作范围上该阻抗之下20%。
17. 老化测试：最大测试输入电压使用EIA-4268定义声谱；测量时使用推荐的信号处理与推荐的保护滤波器。
18. 计算轴向输出限制：加速寿命测试中可能的最高平均与峰值声压级。峰值声压级代表寿命测试信号的2:1(6dB)振幅因数。
19. 高通滤波器：帮助保护扬声器，防止操作范围以下的频率上的过额输入信号电平造成损坏。

图表数据

1. 分辨率：为消除无用的细节，在声学频率响应上应用1/12倍频程倒谱平滑，波束宽与阻抗数据上应用1/3倍频程倒谱平滑。其他图表使用原始数据标出点。
2. 频率响应：常数输入信号的声学输出电平变量。经处理：归一化到0dB SPL. 未处理输入：2V（4 ohm标称阻抗），2.83V(8 ohm标称阻抗），或4V（16ohm标称阻抗）以1米距离为基准。
3. 处理器响应：以0.775V=0dB为基准的常数输入信号的输出电平变量。
4. 波束宽：每1/3倍频程频段的平均角度，从扬声器后部开始，输出先到达-6dB SPL，以0dB SPL为基准。该方法意味着输出在波束宽角度以内可能会跌落至-6dBSPL以下。
5. 阻抗：阻抗模值中的变量，欧姆为单位，频率与电压/电流相位无关。这意味着阻抗值不会用于计算有效瓦特（见上面第9条）。
6. 极坐标数据：每1/3倍频程频段100Hz至16kHz或操作范围的水平和垂直反馈。

官方微信 官方微博
易科 EZPRO
深圳 0755-86919611 北京 010-65501188 上海 021-64831166 www.ezpro.com
成都 028-83336486 西安 029-88348186 济南 136 0105 2610 info@ezpro.com